ԱՆԿՅՈՒՆԱՅԻՆ ԵՎ ԱՐՏԱՔԻՆ ԾՊԵՂՆԱՌՈՏՔԵՐԻ ՄԻԱՑՄԱՆ ՀԱՆԳՈՒՅՑ

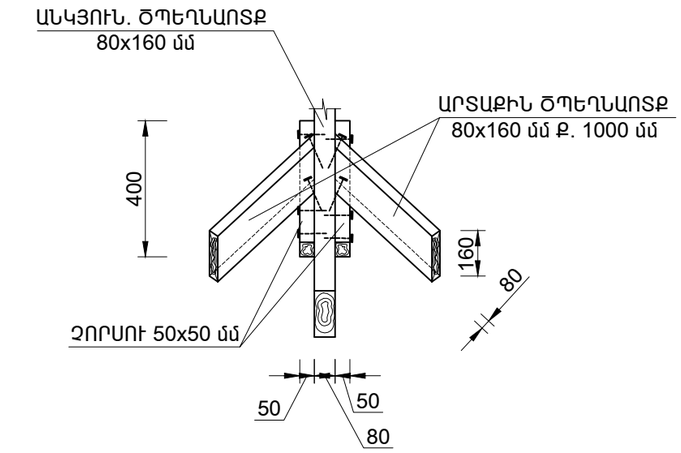

ՏԵՍՔ "Ա"

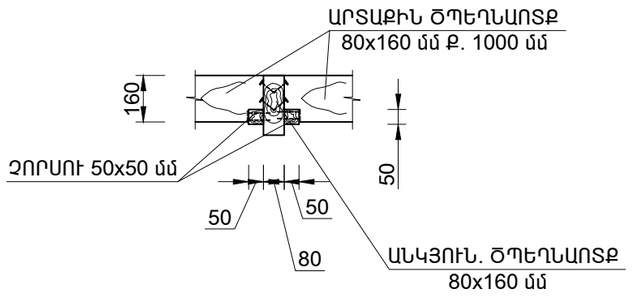

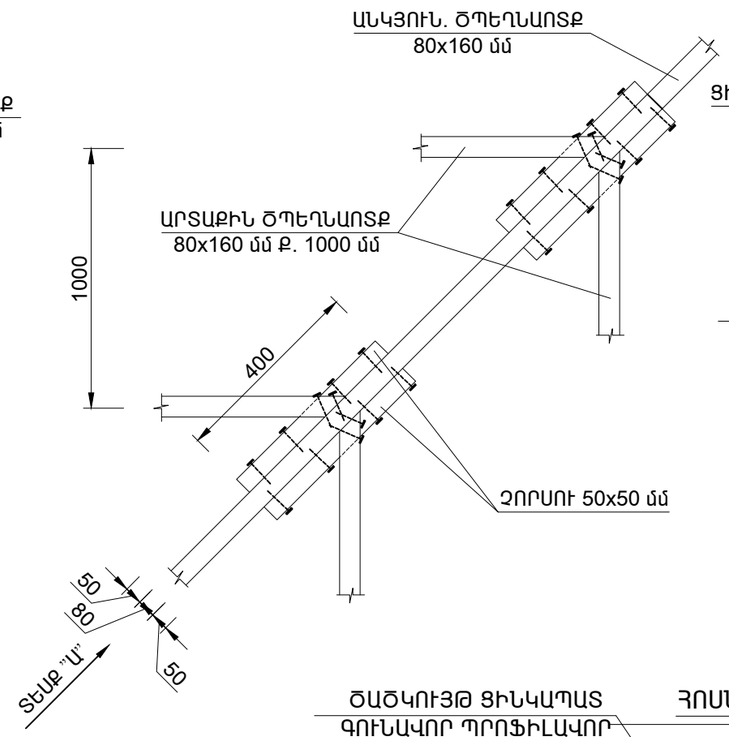

ՀԱՆԳՈՒՅՑ "Դ"

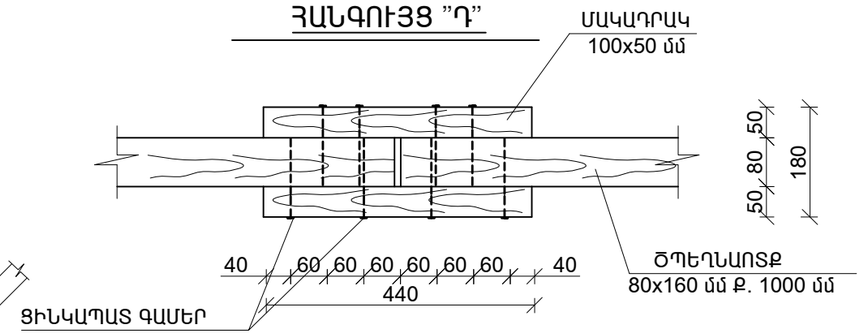

ԿՈՅՈՒՂՈՒ ԿԱՆԳՆԱԿԻ ԵՎ ՏԱՆԻՔԻ ԾԱԾԿՈՒՅԹԻ ՀԱՏՄԱՆ ՀԱՆԳՈՒՅՑ

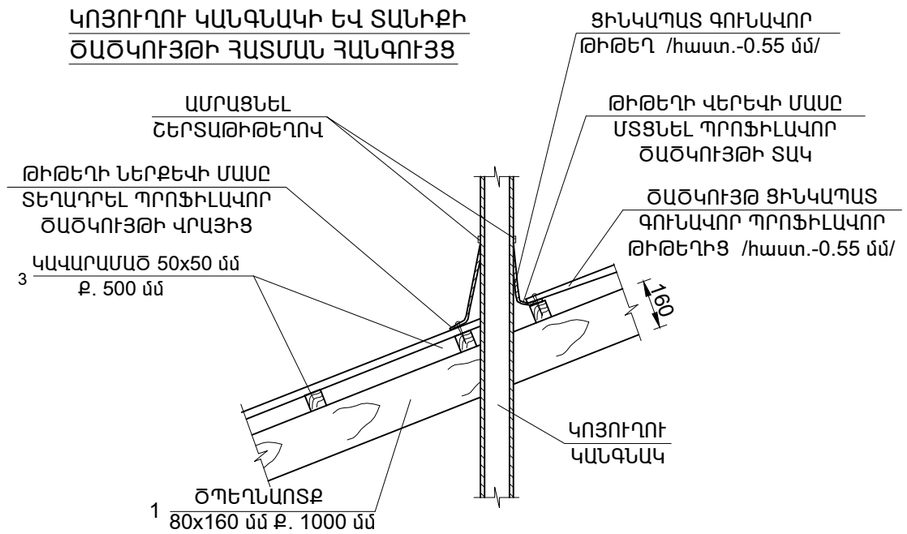

ՀՈՍՆՈՑԻ /ԵՆԴՈՎԱ/ ԻՐԱԿԱՆԱՑՄԱՆ ՀԱՆԳՈՒՅՑ

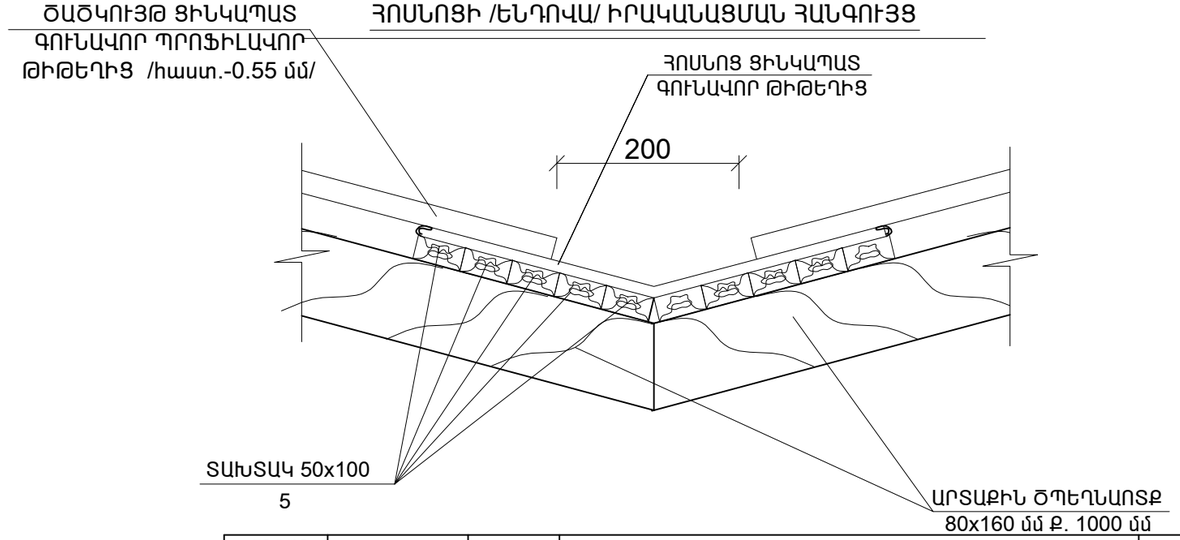

ԾԱՆՈԹՈՒԹՅՈՒՆ

1. ՋՐԱՀԵՌԱՑՄԱՆ ԽՈՂՈՎԱԿՆԵՐԻ ԱՄՐԱՑՈՒՄԸ ՊԱՏԻՆ ԿԱՏԱՐՎՈՒՄ Է ՓՇԱՄԵԽԵՐԻ ԵՎ ԵՐԿԱԹԱԿԱՊԻ ՕԳՆՈՒԹՅԱՄԲ ՈՉ ԱՎԵԼ ՔԱՆ 1500 մմ ՔԱՅԼՈՎ
2. ՓՇԱՄԵԽԵՐԸ ՏԵՂԱԴՐԵԼ ՊԱՏԵՐՈՒՄ ՆԱԽՕՐՈՔ ԳԱՅԼԻԿՈՆՎԱԾ ԱՆՑՔԵՐՈՒՄ ՓՈՔՐ ԹԵՔՈՒԹՅԱՄԲ (i=0.02): ԱՆՑՔԻ ՏՐԱՄԱԳԻԾԸ ՊԵՏՔ Է ՓՈՔՐ ԼԻՆԻ ՓՇԱՄԵԽԻ ՏՐԱՄԱԳԾԻՑ:

ՏՆՕՐԵՆ	Ա. ԱԲՈՒՍԱՆ		ԱԽԹԱԼԱՅԻ ԹԻՎ 2 ԴՊՐՈՑԻ ՎԵՐԱԿԱՌՈՒՑՈՒՄ			
ՆԻՏ	Ա. ԱԲՈՒՍԱՆ					
ՀԱԽՄԸՆԿԾՈՒՑ	Խ.ԱՐՏԱՇԵՍՅԱՆ			ՓՈՒԼ	ԹԵՐԹ	ԹԵՐԹԵՐ
				ՌՆ	ՀՇՀ-	
			ՀՈՍՆՈՑԻ /ԵՆԴՈՎԱ/ ԻՐԱԿԱՆԱՑՄԱՆ, ԿՈՅՈՒՂՈՒ ԱՆԳՆԱԿԻ, ԱՆԿՅՈՒՆԱՅԻՆ ԵՎ ԱՐՏԱՔԻՆ ԾՊԵՂՆԱՌՈՏՔԵՐԻ ՄԻԱՑՄԱՆ ՀԱՆԳՈՒՅՑ: ՀԱՆԳՈՒՅՑ "Դ"	§þÆÜÏøêäðî» êäÀ ն. ï³Ý³Ôáñ		